IG**lux** series



lámparas | *lamps* | *lampy*

ORDISI

IG**lux** series

La serie IG**lux** ha sido diseñada utilizando LEDS de última generación que mejoran las prestaciones en el campo quirúrgico reduciendo la emisión.

El teclado táctil incorporado en la cúpula permite regular la intensidad lumínica y seleccionar la temperatura de color*.

*IG**lux** series has been designed to improve performance in the surgical field by using the latest LEDS generation that minimizes heat emissions.*

Light intensity and colour temperature are adjusted through the touch panel control in the front of the lamp.*

*Seria lamp IG**LUX** została zaprojektowana tak, aby poprawić wydajność pracy w polu operacyjnym. Zastosowano moduły LED najnowszej generacji, które zapewniają brak przyrostu temperatury i wysoki stopień oddawania barw. Intensywność światła i temperatura barwy* są kontrolowane przez panel dotykowy na czaszy.*

Solo el modelo IG-65+** *Only the IG-**65+** model * dla modelu IG-**65+***



IG-65

De / *from* / *od* **20 Klux**
A / *to* /*do* **65 Klux.**
4.500 ºK
12 leds / 12 Led

IG-65+

De / *from* / *od* **20 Klux**
A / *to* /*do* **65 Klux.**
Regulable / *adjustable* / *regulowane*:
4.500 ºK - 4.000 ºK -3.500 ºK
19 leds / Led





IG-100

De / *from* / *od* **20 Klux**
A / *to* /*do* **95 Klux.**
4.500 ºK
12 leds / 12 Led

MODELOS | *MODELS* | *MODELE*

	IG – 65	IG – 65+	IG – 100
Lámpara de techo | *Ceiling mounted lamp* | *Lampa sufitowa*	IG – 65 **C**	IG – 65+ **C**	IG – 100 **C**
Lámpara de techo con doble brazo | *Ceiling mounted lamp with double arm* | *Lampa sufitowa podwójna*	IG – 65 **DC**	IG – 65+ **DC**	IG – 100 **DC**
Lámpara rodable | *Mobile lamp* | *Lampa przejezdna*	IG – 65 **M**	IG – 65+ **M**	IG - 100 **M**
Lámpara rodable con equipo de emergencia | *Mobile lamp with battery* | *Lampa przejezdna z podtrzymaniem zasilania*	IG – 65 **MB**	IG – 65+ **MB**	IG - 100 **MB**
Lámpara con soporte para pared | *Wall mounted lamp* | *Lampa ścienna*	IG – 65 **W**	IG – 65+ **W**	IG - 100 **W**

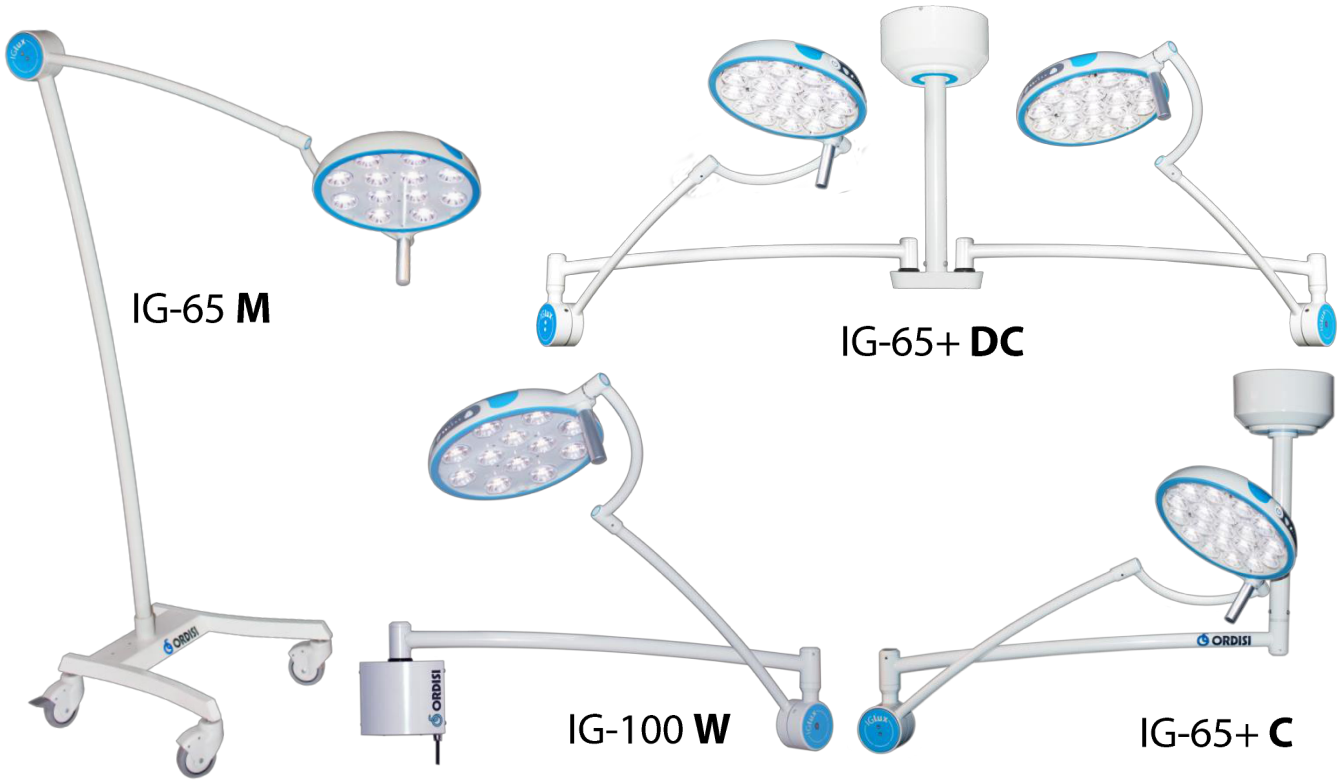

DATOS TÉCNICOS | *TECHNICAL DATA* | *DANE TECHNICZNE*

	IG-65	IG-65+	IG-100
Intensidad lumínica *Light intensity* *Instensywność światła*	65.000 lux	65.000 lux	95.000 lux
Temperatura de color *Colour temperature* *Temperatura barwowa*	4.500 ºK	3.500ºK – 4.000ºK – 4.500ºK	4.500ºK
Profundidad de campo (20%Ec) *Depth of field* *Wgłębość oświetlenia*	$(L_1 + L_2)$ **170 cm** (80+90)	$(L_1 + L_2)$ **170 cm** (80+90)	$(L_1 + L_2)$ **170 cm** (80+90)

	IG-65	IG-65+C	IG-100
D. campo D_{50} / D_{10} *Light field diameter*	▯ 130 mm / ▯ 260 mm	150 mm / 290 mm	130 mm / 260 mm
Fuente de luz *Light source*	LED	LED	LED
Vida Leds *Average Led lifetime*	> 50.000 h	> 50.000 h	> 50.000 h
Diámetro de la cúpula *Diameter of the lamp head* *Wymiary kopuły*	300 mm	300 mm	300 mm
Potencia *Power consumption* *Pobór energii*	28 W	37 W	37 W
Voltaje *Supply voltage* *Napięcie*	100 - 240 V / 47-63 Hz	100 - 240 V / 47-63 Hz	100 - 240 V / 47-63 Hz
Mango esterilizable *Sterilisable handle* *Sterylizowalna rękojeść*	Sí / *Yes* / *Tak*	Sí / *Yes* / *Tak*	Sí / *Yes* / *Tak*
Regulación de intensidad *Light intensity adjustment* *Natężenie światła*	Sí / *Yes* / *Tak*	Sí / *Yes* / *Tak*	Sí / *Yes* / *Tak*

MEDIDAS | *DIMENSIONS* | *WYMIARY*

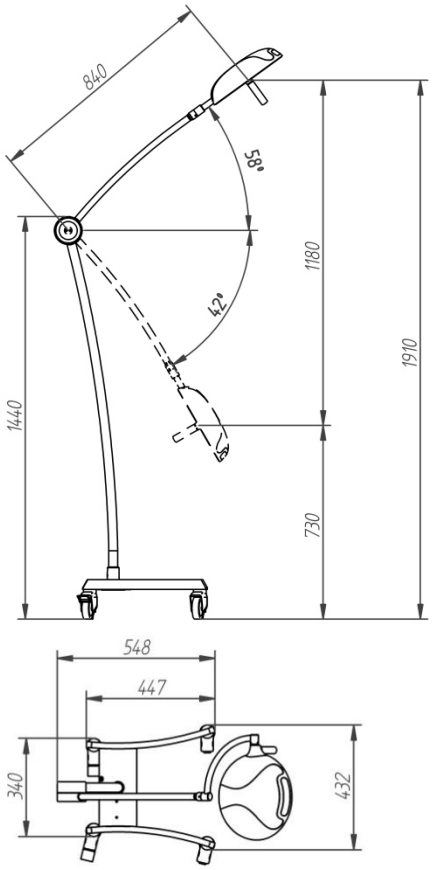

IG-65 **M**

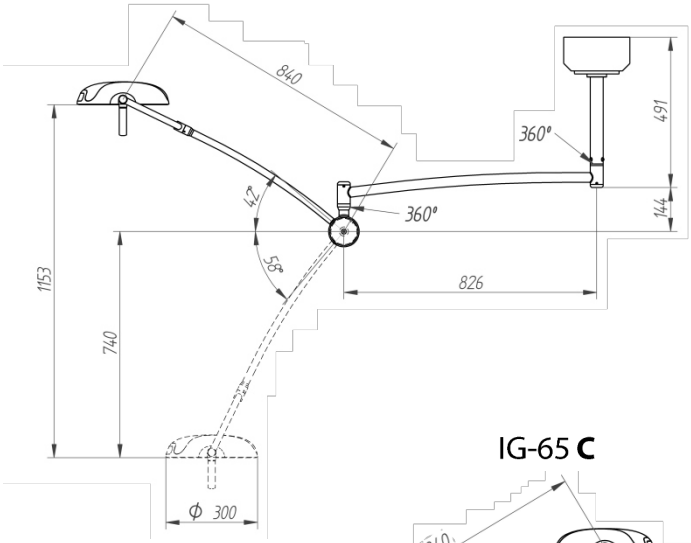

IG-65 **C**

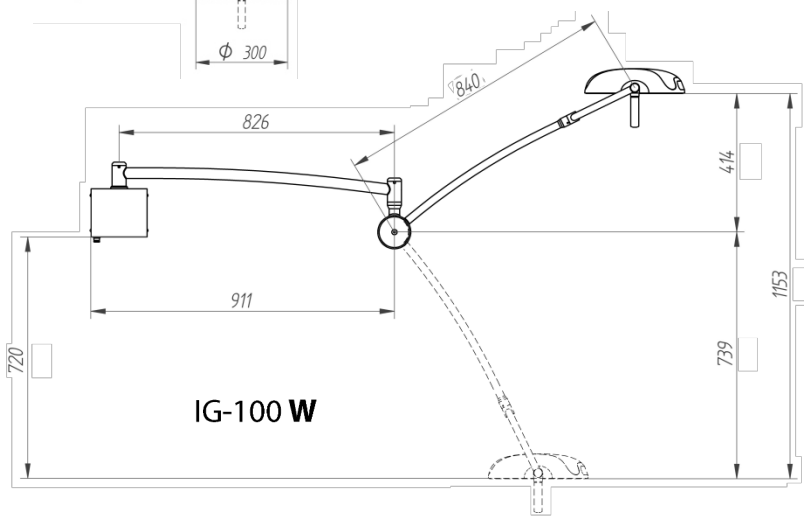

IG-100 **W**

ORDISI

Tecnología 2, nave 7.
08780 Pallejá, Barcelona
SPAIN

Telf. +34 933 340 112
export@ordisi.com
www.ordisi.com